№ на схеме	Код	Наименование детали	Характеристика	К-во, шт./изд.
	85.06.01.00.00	Блок моторный в сборе	25см³, 0,75кВт	1
2	00.02.04.01.04	Винт	M5x20	2
3	85.06.01.01.00	Кожух передний		1
4	85.06.01.02.00	Гайка специальная	M5	2
5	85.06.01.03.00	Переходник		1
6	85.06.01.04.00	Шайба	8,5x18x2,6	1
7	85.06.01.05.00	Винт с шайбой	M5x20	4
8	85.06.01.06.00	Кожух стартера		1
9	85.06.01.07.00	Рукоятка стартера		1
10	85.06.01.08.00	Втулка		1
11	85.06.01.09.00	Пружина спиральная		1
12	85.06.01.10.00	Чашка пружины		1
13	85.06.01.11.00	Шнур стартера		1
14	85.06.01.12.00	Шкив стартера		1
15	85.06.01.13.00	Диафрагма		1
16	85.06.01.14.00	Винт специальный	4x12	4
17	85.06.01.15.00	Втулка дистанционная		1
18	85.06.01.16.00	Шайба	10x17,5x1,5	1
19	85.06.01.17.00	Маховик в сборе		1
20	85.06.01.18.00	Винт специальный	TORX M6x20	4
21	85.06.01.19.00	Картер		1
22	00.01.01.01.42	Подшипник шариковый	6001-RS(12x28x8)	1
23	85.06.01.20.00	Манжета	12x28x7	1
24	00.01.01.01.30	Подшипкик шариковый	6201-RS(12x32x10)	1
25	85.06.01.21.00	Коленвал в сборе		1
26	85.06.01.22.00	Прокладка		1
27	85.06.01.23.00	Крышка		1
28	85.06.01.24.00	Винт специальный с шайбой	TORX M5x20	4
29	85.06.01.25.00	Винт специальный	5x16	3
31	85.06.01.27.00	Кожух глушителя		1
32	00.01.02.01.21	Подшипник игольчатый	SCE68 (10x14,4x12,6)	1
33	85.06.01.28.00	Шатун		1
34	00.01.02.01.03	Подшипник игольчатый	HK0810 (8x12x10)	1
35	85.06.01.29.00	Кольцо стопорное	A8	2
36	85.06.01.30.00	Палец	Ø8x27	1
37	85.06.01.31.00	Поршень	A36 (Ø33,3мм)	1
38	85.06.01.32.00	Кольцо компрессионное		1
39	85.06.01.33.00	Прокладка цилиндра		1
41	85.06.01.35.00	Магнето в сборе		1
42	85.06.01.36.00	Винт специальный	TORX M5x23	4
43	85.06.01.37.00	Винт глушителя	TORX M5x52	2
45	85.06.01.39.00	Глушитель в сборе		1
46	85.06.01.40.00	Экран глушителя		1
47	85.06.01.41.00	Цилиндр		1
48	85.06.01.42.00	Свеча	TORCH L8RTC (M14)	1
49	85.06.01.43.00	Прокладка		1
50	00.02.04.02.14	Болт	M5x68	2
51	85.06.01.44.00	Теплоизолятор		1
52	85.06.01.45.00	Прокладка		1
53	85.06.01.46.00	Карбюратор		1
54	85.06.01.47.00	Втулка	6x7x8	2
55	85.06.01.48.00	Корпус воздухозаборника		1
57	85.06.01.49.00	Заслонка воздушная		1
58	85.06.01.50.00	Накладка		1
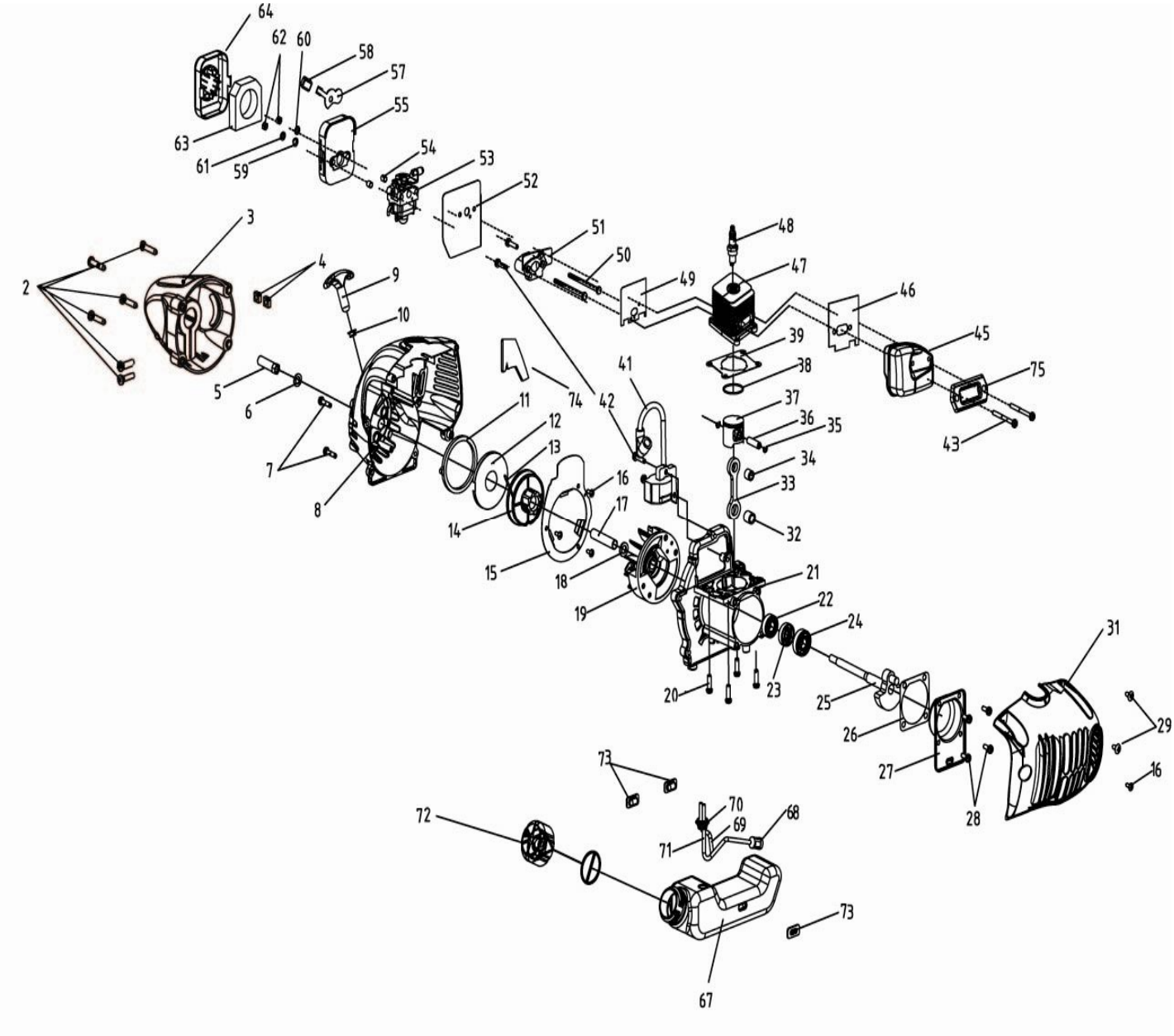
59	85.06.01.51.00	Пружина		1
60	00.02.02.02.20	Шайба	5x10x1	1
61	85.06.01.52.00	Шайба специальная	5x12,5x1	1
62	00.02.01.01.05	Гайка	M5	2
63	85.06.01.53.00	Фильтр воздушный		1
64	85.06.01.54.00	Крышка воздухозаборника		1
67	85.06.01.55.00	Топливный бак		1
-	85.06.01.65.00	Топливопровод в сборе		1
68	85.06.01.56.00	Фильтр топливный в сборе		1
69	85.06.01.57.00	Топливопровод сливной		1
70	85.06.01.58.00	Пробка		1
71	85.06.01.59.00	Топливопровод питающий		1
72	85.06.01.60.00	Крышка топливного бака в сборе		1
73	85.06.01.61.00	Прокладка резиновая		3
74	85.06.01.62.00	Фольга		1
75	85.06.01.63.00	Крышка глушителя		1